R2.1

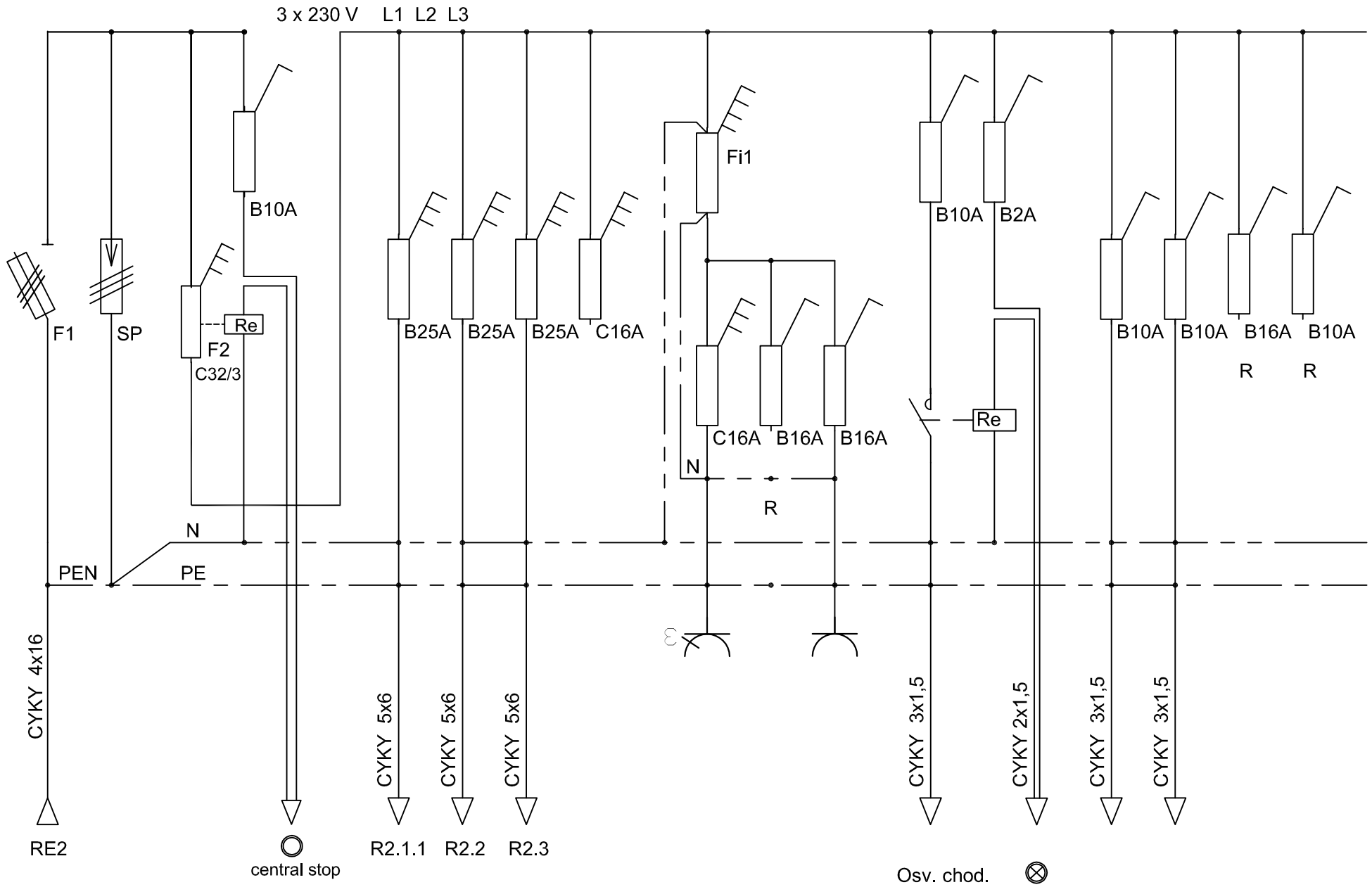

Rozvodnice 4/96 pod omítku

SP svodič přepětí B+C/4

F1 pojistkový odpínač VLC22 3P, pojistky 50 A

F2 jistič s napěťovou vypínací spouští

Fi1 proudový chránič 25/4/003

Re impulsní relé

ZMĚNA STAVBY V PRŮBĚHU VÝSTAVBY
DOKUMENTACE PRO PROVEDENÍ A ZADÁNÍ STAVBY

REPRODUKCE TÉTO DOKUMENTACE NEBO JEJÍCH ČÁSTÍ BEZ PÍSEMNÉHO SOUHLASU fy P–atelier JH s.r.o. JE ZAKÁZÁNA

Zodp. projektant:	Ing. Miroslav Marek	Navrhl:	Ing. Miroslav Marek
Kontroloval:	Petr Vlášek	Vypracoval:	Ing. Miroslav Marek
Místo:	k.ú. Dačice	Obec:	Dačice
Investor:	Město Dačice, Krajířova 27, 380 13 Dačice		

P - atelier JH s.r.o.
Projektová a inženýrská kancelář
Nádražní 249/II.
377 01 J.Hradec

VŠECHNA PRÁVA VYHRAZENA

Stavba: KOMUNITNĚ SPRÁVNÍ CENTRUM DAČICKA, budova č.p. 2
Palackého nám. 2, 380 01 Dačice

Kooperace: Ing. MIROSLAV MAREK
IČO: 466 91 359
ČKAIT-0101468
Komenského 449
378 21 Kardašova Řečice
TEL.: 384 382 361

Stupeň PD: DPS+DZS

Oddíl: D. 4 TECHNIKA PROSTŘEDÍ STAVEB
D.4.3. SILNOPROUDÁ ELEKTROINSTALACE

Datum: 05/2016 | Formát: (4+4)xA4

Čís.zak.: J-28/10 | Čís.arch.: J-28/10

Obsah výkresu: Okruhový rozvaděč R.2.1

Měřítko:

Č. výkresu: 6.